DD44S10GT2S-50

Соединитель электрический для проводов и кабелей, трапецеидальной формы, в комплекте с внутренними гнездовыми контактами под обжим, прямой, многоконтактный, высокой плотности, миниатюрный, в металлическом корпусе с защитным кожухом и крепежом, под монтаж на электрические проводники.

Способ монтажа соединителя с ответной частью: путем сочленения с вкручиванием крепежных винтов для механической фиксации и использованием специального инструмента.

Используется для соединения электрических проводников в составе промышленного электрооборудования.

Производитель: **Positronic Industries, Inc.**

Основные технические характеристики:

- Тип соединителя: DD Series
- Количество контактов: 44 шт.
- Рабочее переменное напряжение: 300 В
- Номинальный ток контакта: 6,5 А
- Начальное сопротивление контакта: 0,005 Ом
- Сопротивление изолятора: 5 ГОм
- Длина пути утечки тока и безопасное расстояние: 1,06 мм
- Изоляционный материал: полиэстер, наполненный стеклом
- Материал контактов: медный сплав
- Материал корпуса: нержавеющая сталь
- Количество циклов соединений/разъединений: 1000 операций
- Диапазон рабочей температуры: -55 … +125°C

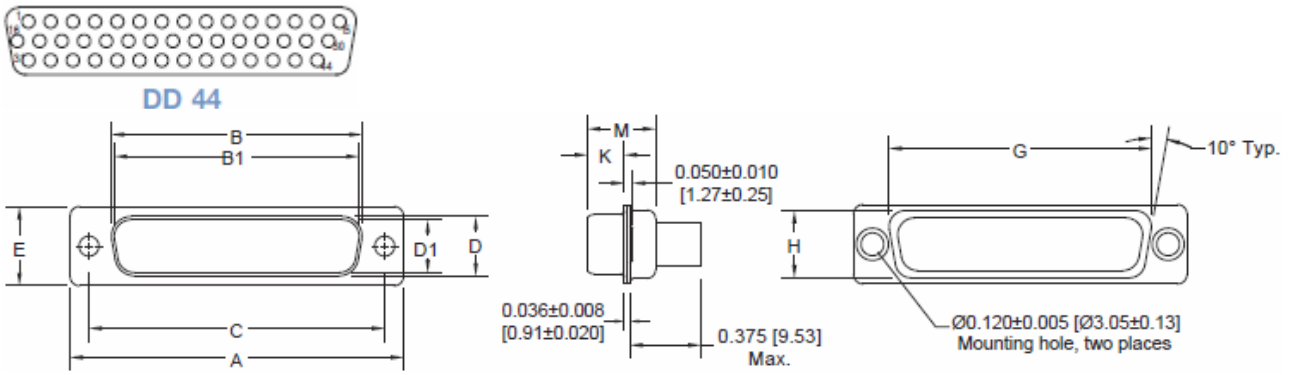

CONNECTOR VARIANT SIZES	A ±0.015 [0.38]	B ±0.005 [0.13]	B1 ±0.005 [0.13]	C ±0.005 [0.13]	D ±0.005 [0.13]	D1 ±0.005 [0.13]	E ±0.015 [0.38]	G ±0.010 [0.25]	H ±0.010 [0.25]	K ±0.005 [0.13]	M ±0.010 [0.25]
DD 44 M	2.088 [53.04]		1.534 [38.96]	1.852 [47.04]		0.329 [8.36]	0.494 [12.55]	1.625 [41.28]	0.422 [10.72]	0.230 [5.84]	0.426 [10.82]
DD 44 S	2.088 [53.04]	1.511 [38.38]		1.852 [47.04]	0.311 [7.90]		0.494 [12.55]	1.625 [41.28]	0.422 [10.72]	0.243 [6.17]	0.429 [10.90]

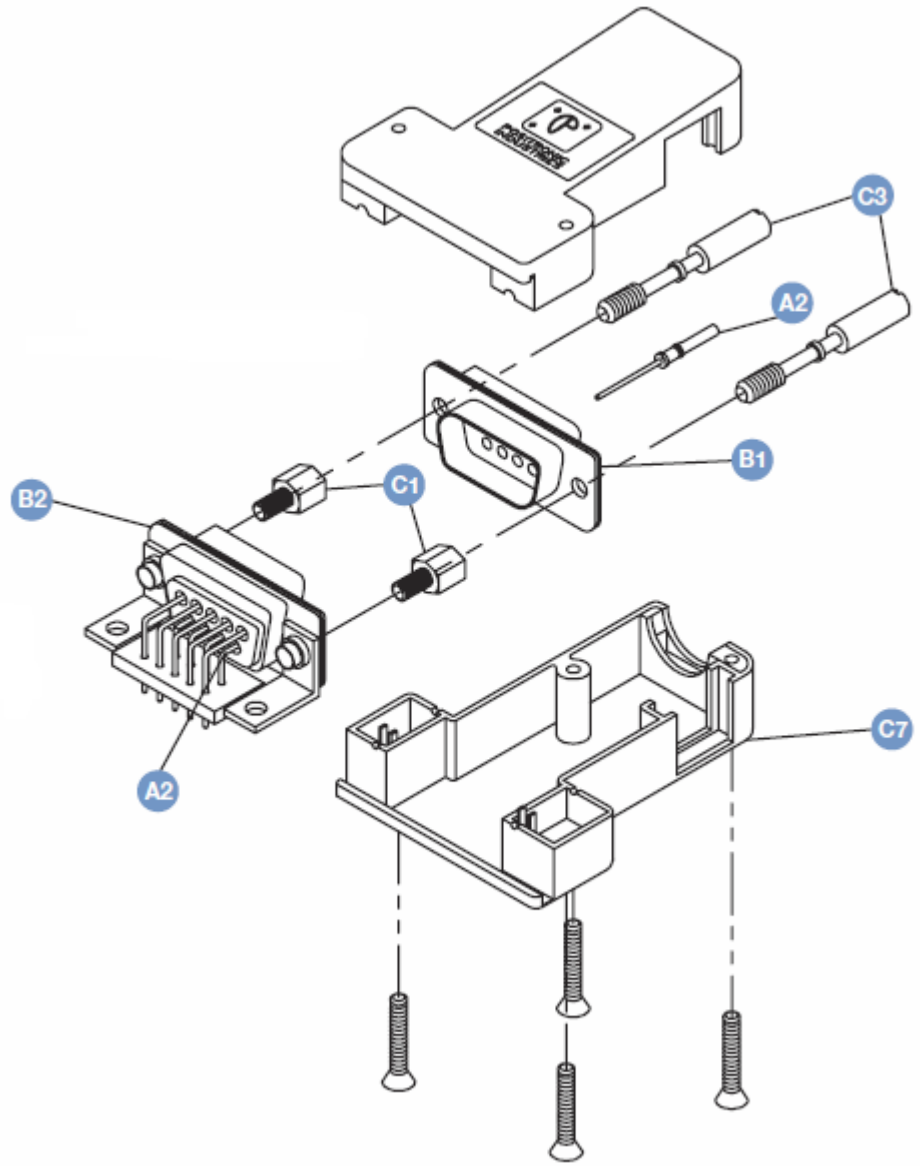
C3
A2
B1
B2
C1
A2
C7